HKS HIPERMAX サスペンション
（ホンダオデッセイ　RC1・RC4用）を
ご使用中のお客様へ

2022年6月

株式会社 エッチ・ケー・エス
〒418-0192　静岡県富士宮市北山7181
https://www.hks-power.co.jp/

HKSサスペンション（ホンダ オデッセイ RC1・RC4用）部品交換のお願い

拝啓

平素は格別のご高配を賜り、厚く御礼申し上げます。

この度、平成25（2013）年12月から販売しております下記製品において、ブラケットASSYに亀裂が発生し、最悪の場合、走行不能になる恐れのあることが判明いたしました。

つきましては、安全に関して万全を期すため、当該部品の交換をさせていただきたくお願い申し上げます。

お客様、お取引先様には大変ご迷惑をお掛けいたしますことを、深くお詫び申し上げます。

今後このような問題が発生しないよう再発防止に努めてまいります。

何とぞご理解とご協力を賜りますようお願い申し上げます。

敬具

記

対象製品：ホンダ オデッセイ（RC1・RC4）用

	商品名	品番	出荷時期
①	HIPERMAX S-style C	80110-AH120	平成25(2013)年12月～平成31(2019)年 7月
②	HIPERMAX S-style C （リニューアル版）	80110-AH220	平成30(2018)年 3月～令和 3(2021)年 3月
③	HIPERMAX S-style L	80130-AH108	平成26(2014)年 2月～平成31(2019)年 6月
④	HIPERMAX S-style L （リニューアル版）	80130-AH208	平成30(2018)年 3月～令和 3(2021)年 3月
⑤	HIPERMAX S	80300-AH208	令和 3(2021)年 4月～令和 4(2022)年 3月

対象期間：平成25（2013）年12月以降に弊社から出荷された製品
（製造時期によらず該当する品番の製品すべてが対象となります）

不 具 合：市場にて、駐車場での移動操作時にブラケットASSYが破断し、走行不能となる事例が、1件確認されました。弊社にて再現試験等を行い検証した結果、当車種のフロントサスペンションにおいては、他の車種に比べて駐車の際のハンドル据え切り操作時に、ブラケット部に掛る負荷が大きいため、長期間の使用でブラケット溶接部に亀裂が発生する恐れのある事が判明いたしました。
また、検証結果から亀裂の発生後、直ちに破断に至るものではないことを確認いたしました。
市場で不具合の発生した事例は、弊社指定の車高設定範囲を超えた状態で使用されておりましたが、指定範囲内であっても、亀裂発生の恐れがあることが判明いたしましたので、上記対象製品のすべてについて部品交換をお願いするものであります。

対応方法：ご使用中の商品名・品番を、お取付けいただいた専門業者様または弊社サポートセンターまでお知らせください。代替部品をお送りいたしますので、ご使用中のフロントサスペンションからブラケットASSYを取外し、交換していただきますようお願いいたします。
また、大変恐れ入りますが、部材調達の関係から代替部品の準備にお時間をいただかなければいけない場合が想定されます。
そのような場合は、まずは当該部分を点検していただき、万一亀裂の発生が疑われるような場合には、至急 弊社サポートセンターまでご連絡いただけますようお願いいたします。

代替部品：部材調達の関係から、商品によって、代替部品の発送が可能になる時期が異なります。
発送開始　使用開始直後から亀裂が発生するものではないことが確認されておりますので、発送が可能になるまでお待ちいただけますようお願い申し上げます。

■HIPERMAX S-style シリーズ　⇒　2022年 6月中旬～
■HIPERMAX S　⇒　2022年 7月～

交換作業：交換作業に関しては、お取付けいただいた専門業者様にご依頼・実施していただけますようお願いいたします。
交換作業をご依頼する専門業者様がご不明な場合は、弊社ホームページでご確認いただくか弊社サポートセンターまでお問い合わせください。（https://www.hks-power.co.jp/shop/index.html）
ご対応いただきました場合、交換工賃は弊社負担とさせていただきます。
御支払方法などは弊社サポートセンターまでご確認ください。

そ の 他：取外していただいた部品は、代替部品が入っていた梱包箱に入れてご返送ください。
その際は代替品に同梱しております返送用送り状をご使用ください。（返送料は弊社負担）
その他ご要望、ご不明な点などございましたら弊社サポートセンターまでご連絡ください。

【問い合わせ先】
株式会社 エッチ・ケー・エス　サポートセンター
電話番号：0544-29-1235
受付時間：火・水・木・金（当社休業日を除く）PM 1:00～5:00

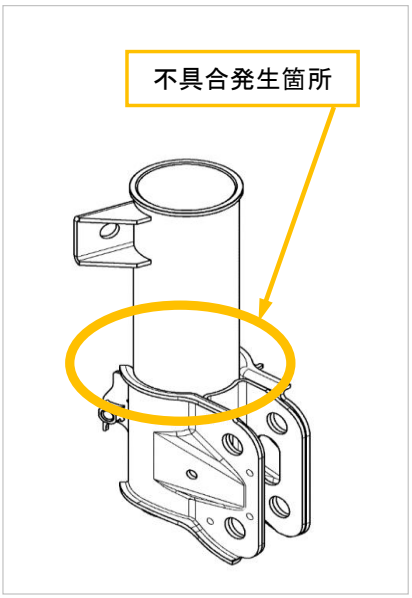

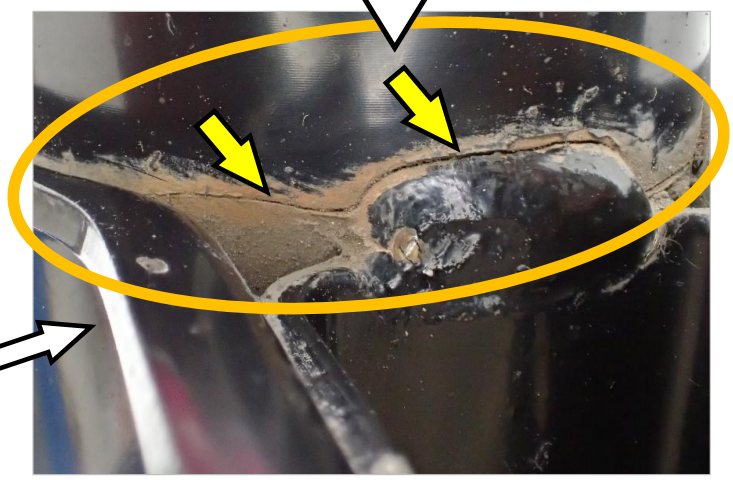

：亀裂からさびが発生しています。
：汚れや砂などを軽く落としてから
ご確認いただくと見やすくなります。